标记 REV. LTR.	日期 DATE	版别 REV.	变更内容 REVISION NOTES	签名 SIGN

Kinghelm®

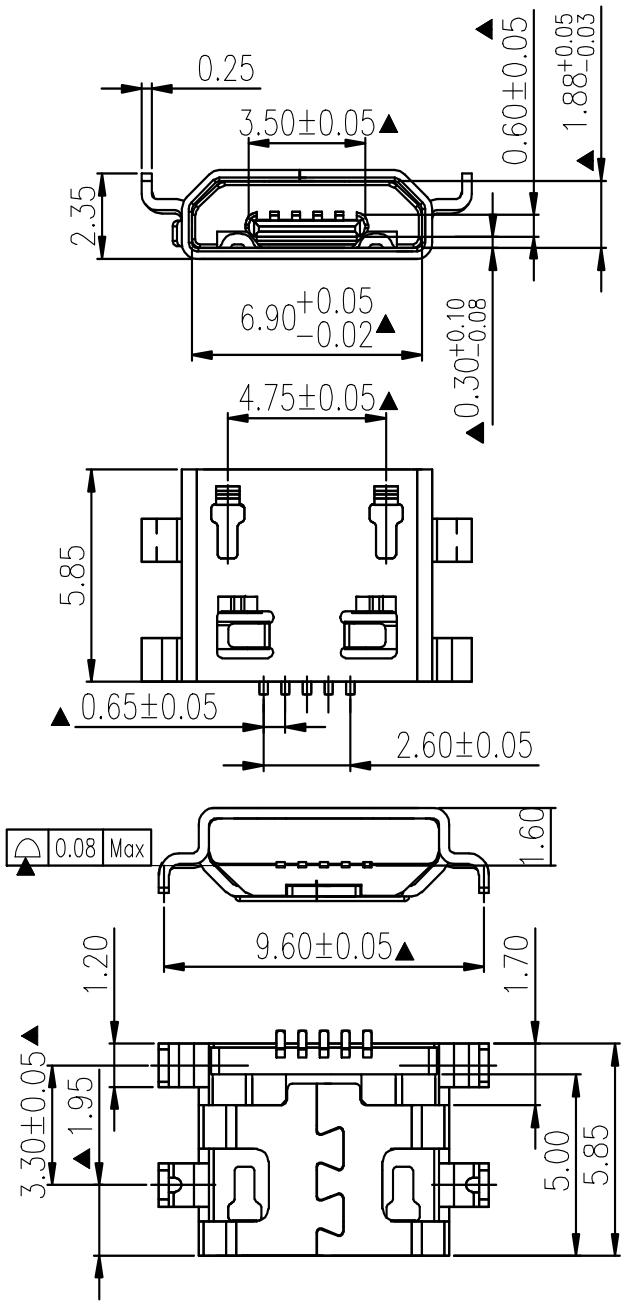

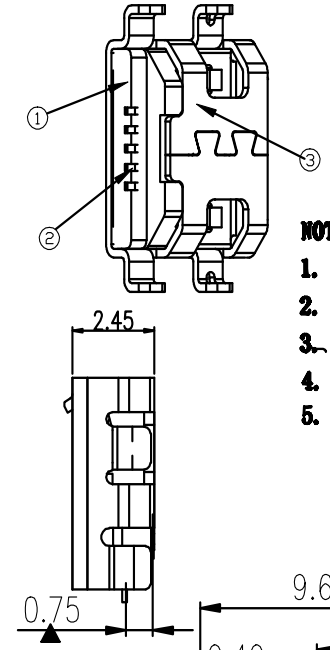

NOTES:

1. 成品功能要求面不可有端子压伤及塑胶毛边。
2. 标有"▲"记号者为重点检验尺寸。
3. 未标注尺寸公差为依自由公差为准。
4. 成品端子平面度必须100%检测。
5. 接缝强度1.0KgMin

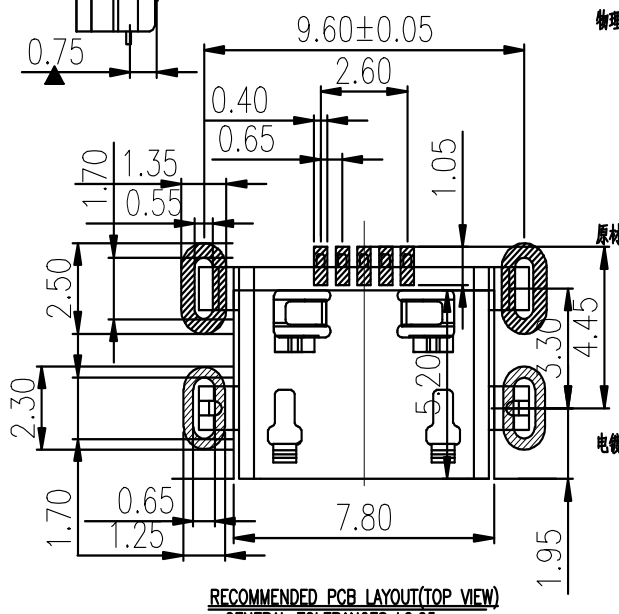

RECOMMENDED PCB LAYOUT(TOP VIEW)
GENERAL TOLERANCES:±0.05

规格说明Specifications:

电气特性Electrical:

1. 额定电流: Current Rating
   1.8A/contact terminal
2. 额定电压: Voltage Rating
   30V DC
3. 接触阻抗Contact Resistance
   50 milliohms MAX
4. 耐电压Dielectnic Withstanding Voitage:
   300 V AC AT Sea Levol
5. 绝缘阻抗Lnsulation Resistance:
   100MEGA ohms MIN

物理性能Mechanical:

1. 插拔力: Cnnector Mate and Unmate Force
   Mate force:3.0kgf(MAX)
   Unmate force:0.7kgf(MIN)
2. 机械寿命: 5000次

原材料Matorial:

1. 塑胶Housing:
   Hing Temperature Tnermaplastic
   Ul 94V-0 LCP Black
2. 端子: 磷铜 C5191 EH
3. 外壳Shell: H65 EH

电镀Finish:

1. 端子Contact: Piated Gold in Mating Area;
   Tin On Solder Talls
2. 外壳Shell:
   Nickel Plating (能过炉自动上锡)

GENERAL TOLERANCES			
QALSS	I	II	III
X.XXX	±0.01	±0.02	±0.03
X.XX	±0.03	±0.05	±0.08
X.X	±0.05	±0.10	±0.12
X.	±0.10	±0.15	±0.20
ALGLE	±0.5°	±1.0°	±2.0°

表面处理 PLATED		版次 REV.	A/0	品名 TITLE	MIRCO USB 5P B TYPE 沉板0.8MM 四脚插 平口
料厚 THICKNESS		比例 SCALE	1:1	单位 UNIT	MM
材料 MATERIAL				图号 DWG. NO.	XXXXXXXX
				图名 DWG. NAME	
				A4	页次 SHEET 1/1
				路径 FILE NAME	

深圳市金航标电子有限公司
WWW.BDS666.COM
KH-MICRO0.8CB-5P
0755-83044319