标记 REV. LTR.	日期 DATE	版别 REV.	变更内容 REVISION NOTES	签名 SIGN

Kinghelm®

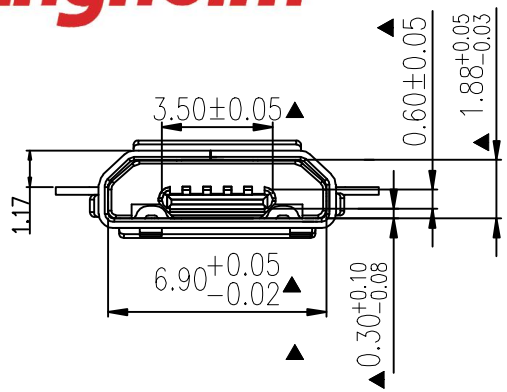

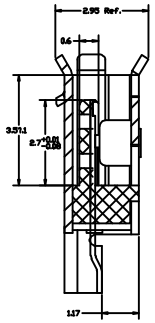

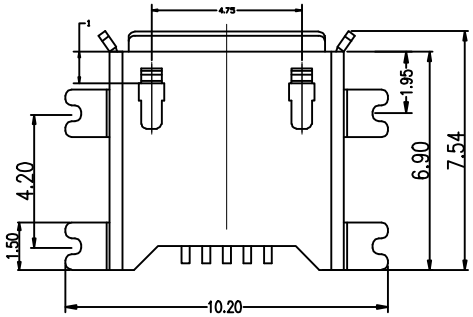

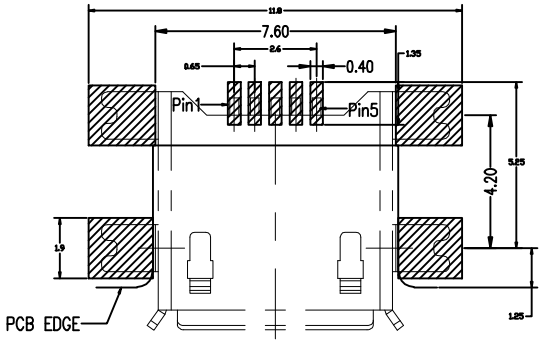

NOTES:

1. 成品功能要求面不可有端子压伤及塑胶毛边。
2. 标有"▲"记号者为重点检验尺寸。
3. 未标注尺寸公差为依自由公差为准。
4. 成品端子平面度必须100%检测。
5. 接触强度1.0Kgf/in

规格说明Specifications:

电气特性Electrical:

1.额定电流: Current Rating
1.8A/contact terminal

2.额定电压: Voltage Rating
30V DC

3.接触阻抗Contact Resistance
50 milliohms MAX

4.耐电压Dielectnic Withstanding Voitage:
300 V AC AT Sea Levol

5.绝缘阻抗Lnsulation Resistance:
100MEGA ohms MIN

物理性能Mechanical:

1.插拔力: Cnnector Mate and Unmate Force
Mate force:3.0kgf(MAX)
Unmate force:0.7kgf(MIN)

2.机械寿命: 5000次

原材料Matorial:

1.塑胶Housing:
Hing Temperature Tnermaplastic
Ul 94V-0 LCP Black

2.端子:磷铜 C5191 EH

3.外壳Shell: H65 EH

电镀Finish:

1.端子Contact: Piated Gold in Mating Area;
Tin On Solder Talls

2.外壳Shell:
Nickel Plating (能过炉自动上锡)

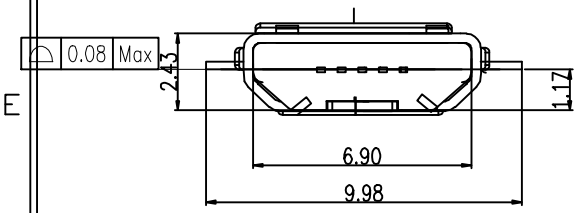

RECOMMANDED PCB LAYOUT
PCB图仅供参考

GENERAL TOLERANCES				品名 TITLE	MIRCO USB 5P B TYPE 双板1.17MM 四脚全贴 卷边	深圳市金航标电子有限公司
DALSO	I	II	III			
X.XXX	±0.01	±0.02	±0.03	料号 PART NO.	XXXXXXXX	WWW.BDS666.COM
X.XX	±0.03	±0.05	±0.08			
X.X	±0.05	±0.10	±0.12			
X.	±0.10	±0.15	±0.20	图号 DWG. NO.		KH-MICRO1.17CB-5PJ
ANGLE	±0.5°	±1.0°	±2.0°			
表面处理 PLATED		版次 REV.	A/0	图名 DWG. NAME		0755-83044319
料厚 THICKNESS						
材料 MATERIAL		比例 SCALE	1:1	单位 UNIT	MM	A4	页次 SHEET 1/1	路径 FILE NAME