标注前有"*"重点检验尺寸

图面产品均符合ROHS标准

Kinghelm®

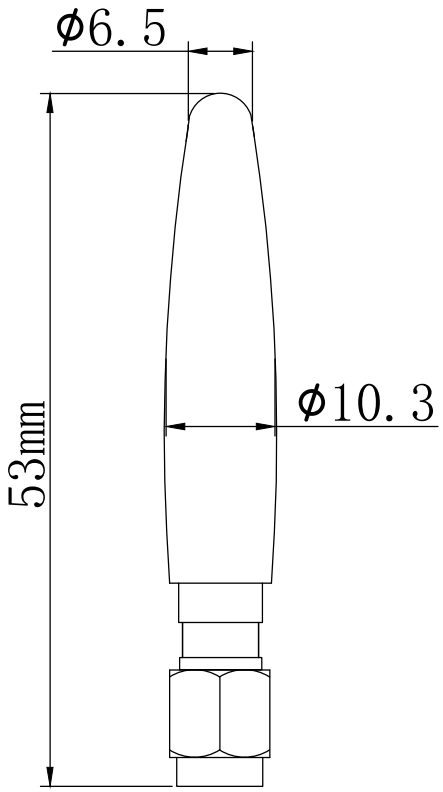

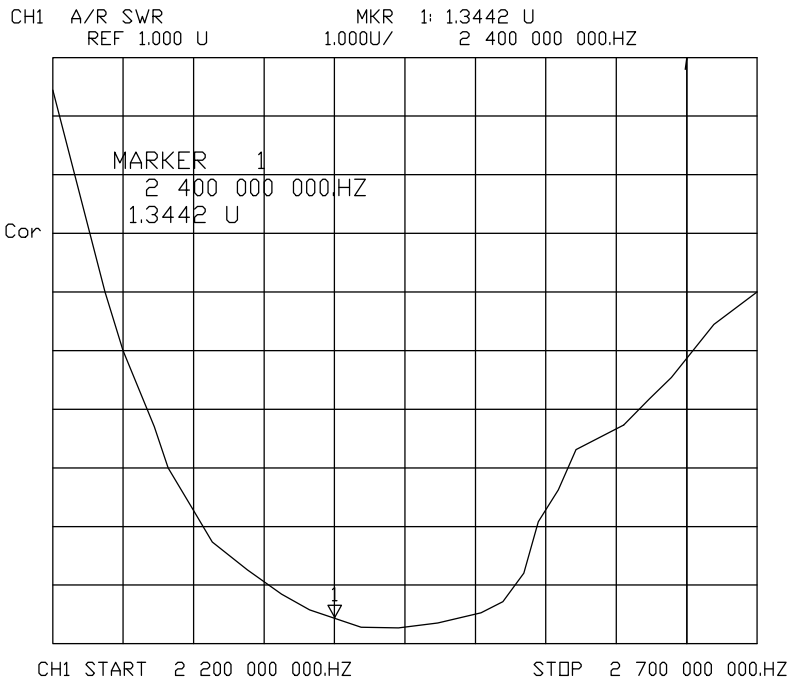

Performance parameters	
Product name	2.4G小辣椒天线
Model Type	KH-2400XLJ-SMA-Z
Frequency Range	2400-2500 MHz
Band Width	100MHz
Vswr	≤2.0
Gain	2.15DBi
Impedance	50 OHM
Polarization	Vertical
Radiation	OMNIDIRECTIONAL
Max power	10 W
Connector	SMA-J
Dimensions	53mm *10.3mm
Shell material	TPE
Temperature	-35° -- 75°
Lighting protection	DC grounding
Weight	

深圳市金航标电子有限公司

WWW.BDS666.COM

0755-83044319

公差	.x ±0.30 x.x ±0.20 x.xx ±0.10 ANGULAR ㊥5～					代码		料号	
						品名	2.4G小辣椒天线		
		变更记录		日期	变更者	型号	KH-2400XLJ-SMA-Z		
图法		比例		纸张	A4	绘图		日期	2019.01.07
		单位	MM	版本	A	审核		页码	1/1